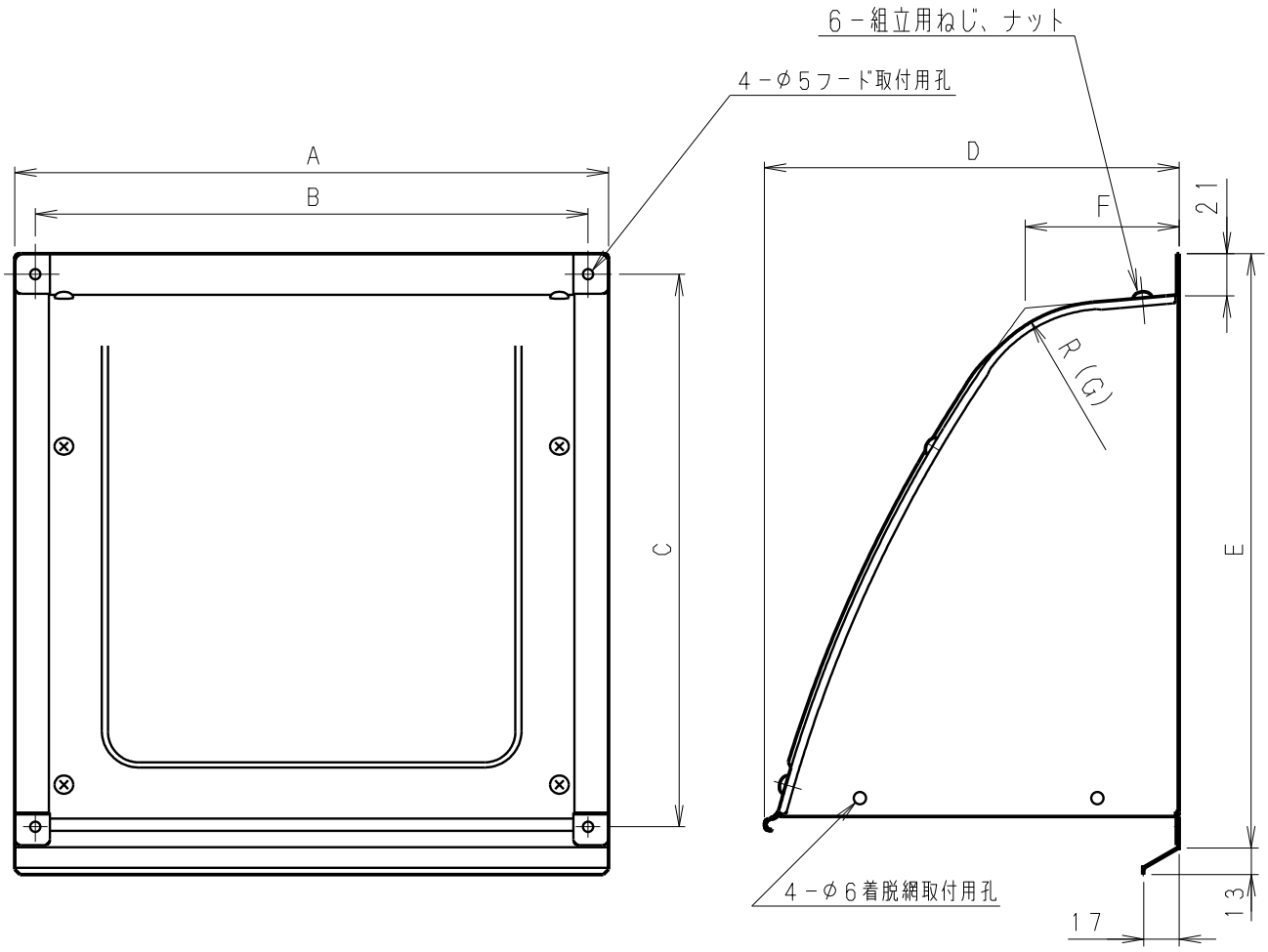

寸法表　　単位：mm

品　番	A	B	C	D	E	F	G
VB－HS20D	290	270	270	202	290	75	72
VB－HS25D	340	320	320	254	340	94	90
VB－HS30D	390	370	370	296	390	112	108

- 材質：アルミ板（アルミ生地）
  天板　t0.5、側板t0.8
- 現地組立式

名　称				品　番	
換気扇用屋外フード（アルミ製）				VB-HS20D・HS25D・HS30D	
作成年月日	96.02.02	R　度	図　面	VEA008	改訂No.
改訂年月日	11.04.01	Free	整理番号		2
パナソニック エコシステムズ ベンテック株式会社					